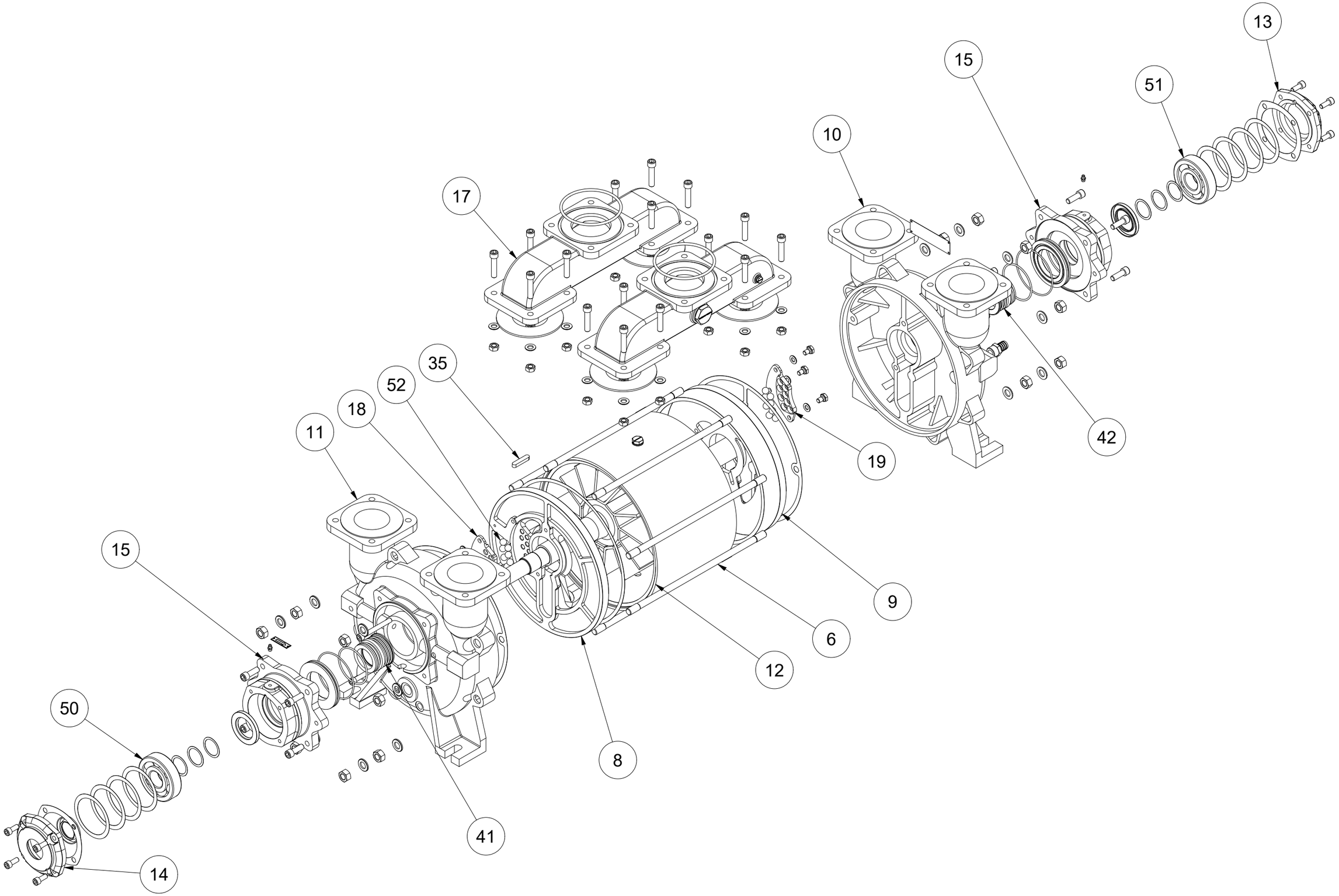

DOC1627402_3C